CSN® Rohrheizkörper

BESCHREIBUNG

Rohrheizkörper, auch bekannt als Rohrheizelemente, fungieren als ohmsche Widerstände und zeichnen sich durch ihre vielseitige Anwendbarkeit aus. Bei sachgemäßer Nutzung zeigen sie eine lange Lebensdauer. Sie werden verwendet, um Gase, Flüssigkeiten und Feststoffe zu erwärmen, wobei die optimale Formgebung eine entscheidende Rolle für die Effizienz spielt.

PRODUKTVORTEILE

- Auslegung mit optimaler Oberflächenbelastung garantiert lange Lebensdauer
- Direkte Beheizung von Wasser, Ölen und anderen flüssigen Medien, gasförmige Medien
- Gute Biegefähigkeit
- Hoher Wirkungsgrad
- Hohe Wärmeübertragung /- Leitfähigkeit
- Individuell konfigurierbare Ausführung möglich – Leistung / Spannung / Werkstoffe / Formungen

TECHNISCHE DATEN

Medium	Flüssig; Gasförmig; Feststoffe
Leistung	100 bis 20.000W
Spannung	12 bis 900 V
Durchmesser	6,5; 8,5; 11,5 und 16 mm
Gestreckte Länge	100 bis 7000mm
Material	1.4301 (AISI 304); 1.4404 (AISI 316L); 1.4541 (AISI 321); 1.4571 (AISI 316 Ti); 1.4828 (AISI 309); 1.4876 (Incoloy 800) und 2.4858 (Incoloy 825)

Individuelle Ausführungen auf Anfrage

Rohrheizkörper Beispiel "gestreckt"

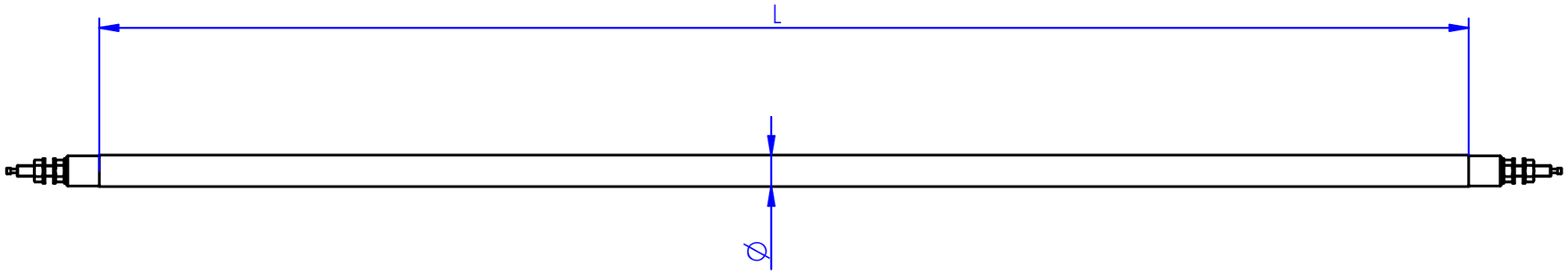

SCHNIEWINDT

Rohrheizkörper Beispiel "U-Form"

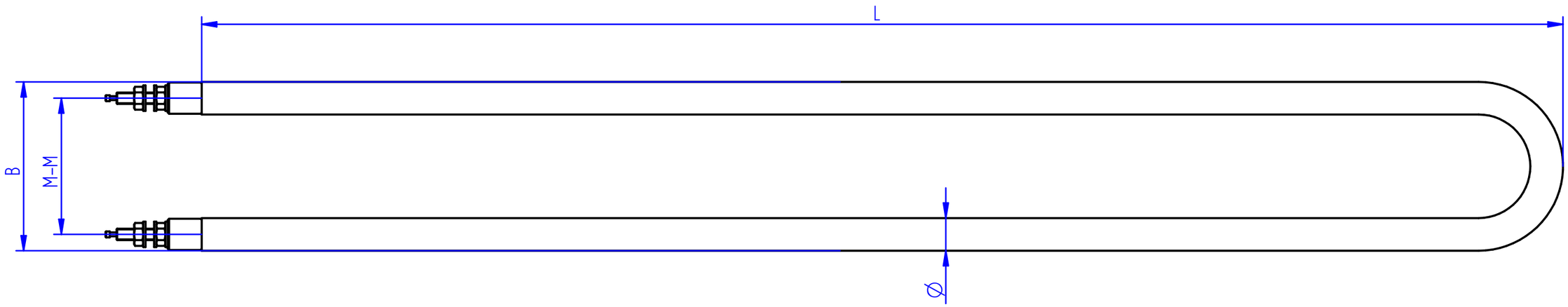

SCHNIEWINDT

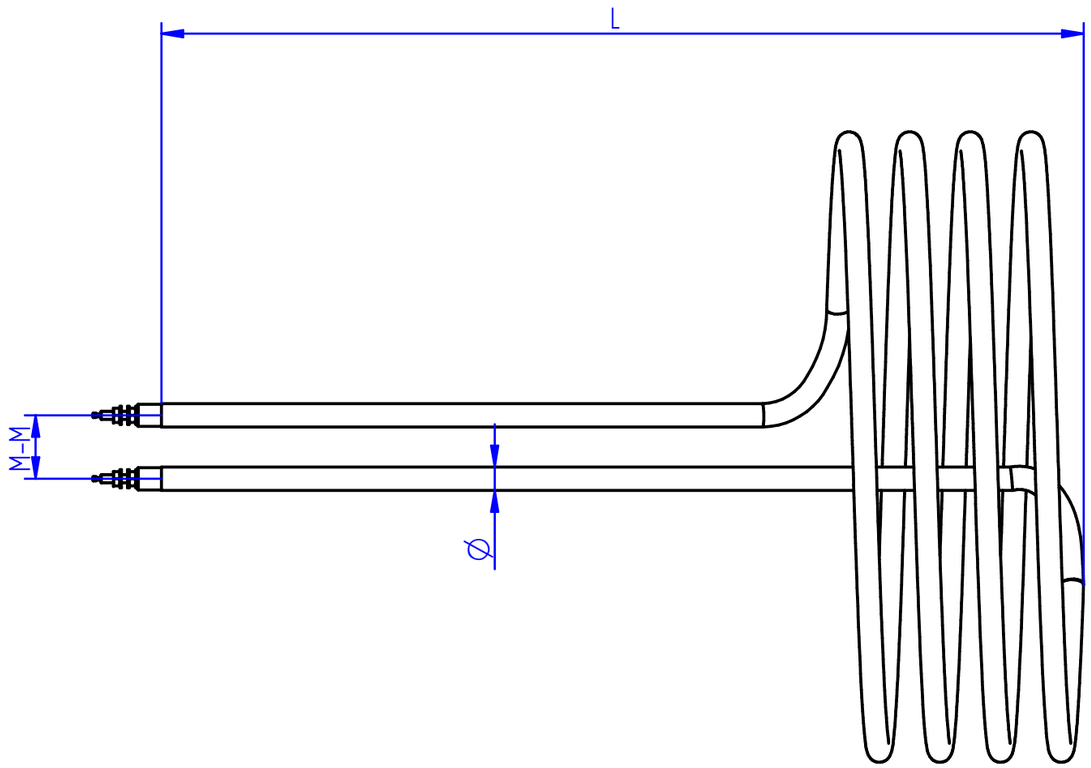

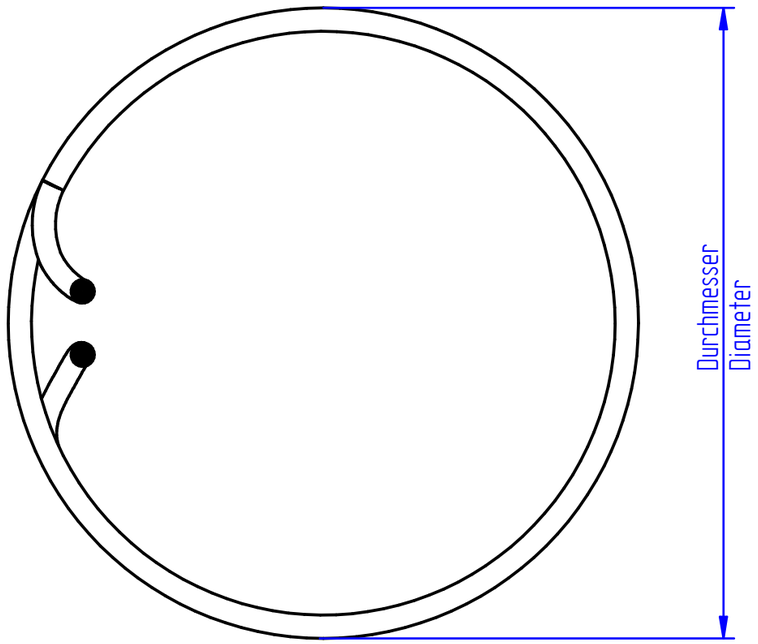

SCHNIEWINDT