CSN® Lufterhitzer Typ 841

BESCHREIBUNG

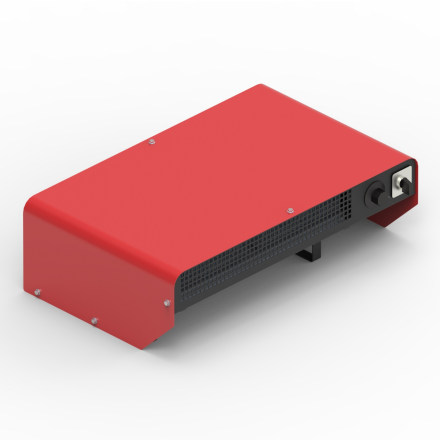

Der CSN® Lufterhitzer Typ 841 ist eine ideale Lösung für eine Vielzahl von Anwendungen, darunter die punktuelle Arbeitsplatzerwärmung, die Schaffung von Wärmeschleiern über Türen, die Beheizung von Baucontainern und Umkleidekabinen.

Hergestellt aus robustem Stahlblechgehäuse bietet der Industrie Lufterhitzer eine langlebige und zuverlässige Leistung. Die eingebauten Heizelemente erreichen keine Rotglut, was für eine sichere Nutzung und eine lange Lebensdauer sorgt. Das Querstromgebläse gewährleistet eine effiziente Verteilung der erwärmten Luft.

PRODUKTVORTEILE

- Schnelle und kontinuierliche Wärme
- Mobiler Einsatz
- Einfache Bedienung
- Wartungsarm im Betrieb
- Langlebig und extrem robust

TECHNISCHE DATEN

Medium	Luft
Einbau	mobil
Abmessungen	Breite = 600 mm
	Tiefe = 370 mm
	Höhe = 181 mm
Leistung	6000; 8000 Watt
Spannung	400 V 3~
Schutzart	IP 20
Material	Gehäuse: Stahlblech, rot lackiert
Ausführung	Zuleitungskabel: 3 m lang, CEE-Stecker 5-pol, 16 A, 400 V
	mit Kontrolllampe und Drehschalter

Stellung 0 = aus

Stellung I = I/3 Leistung

Stellung 2 = 2/3 Leistung

Stellung 3 = 3/3 Leistung

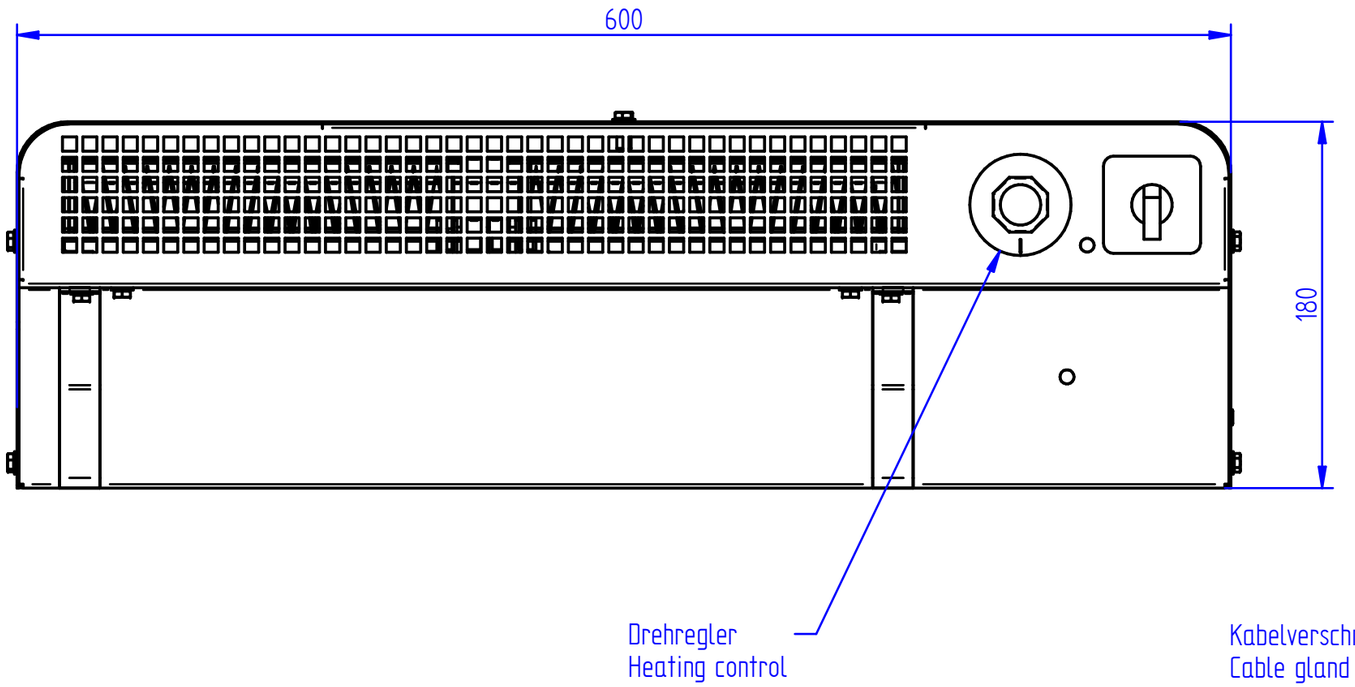

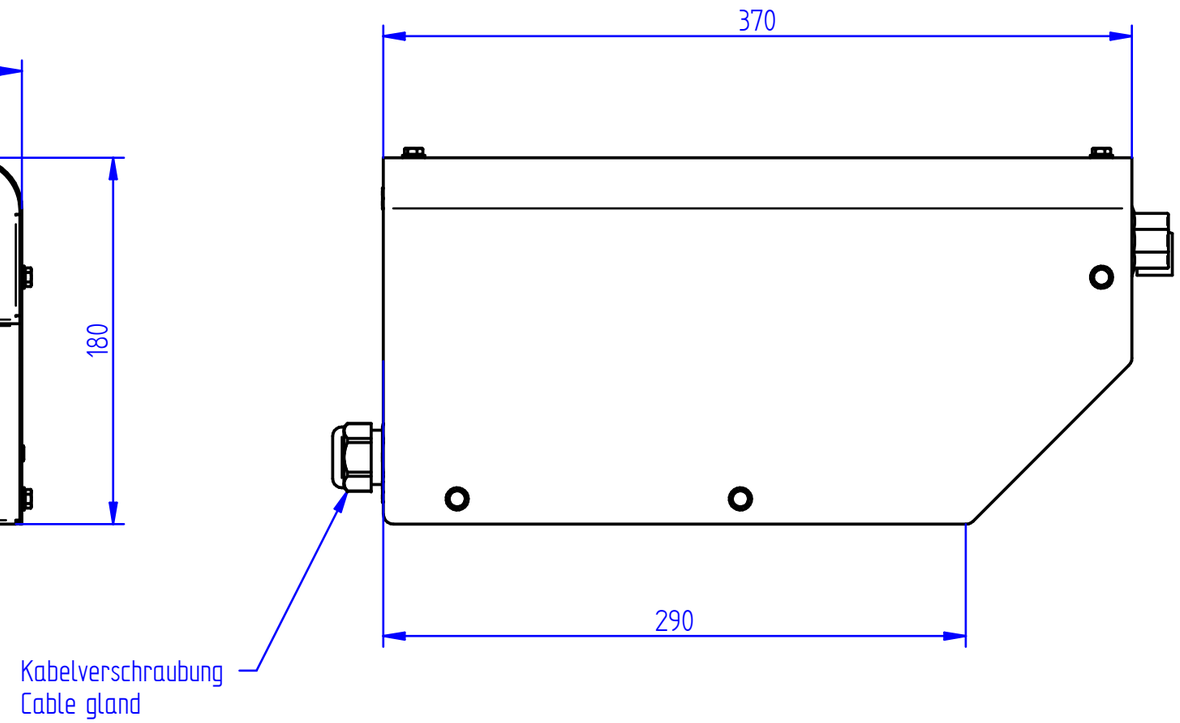

SCHNIEWINDT