CSN® Einschraubheizkörper Typ ERCT/ERCB/ERCTB

BESCHREIBUNG

Einschraubheizkörper sind optimal für die direkte Erwärmung diverser Medien geeignet. Sie werden mit integriertem Temperaturregler und/oder -begrenzer als vollständig einsatzbereite Komponente hergestellt. Ihr einfacher Einbau erfolgt durch das Einschrauben in entsprechende Gewindeöffnungen von Behältern oder Rohrleitungen, was eine unkomplizierte Integration in bestehende Systeme ermöglicht. Verschiedene Temperaturbereiche und Ausführungen der Thermostate unterstützen Sie bei der Überwachung Ihres individuellen Prozesses.

PRODUKTVORTEILE

- Ausführungen konform zu CSA, UL und EAC auf Anfrage möglich
- Auslegung mit optimaler Oberflächenbelastung garantiert lange Lebensdauer
- Individuell konfigurierbare Ausführung möglich – Leistung / Spannung / Werkstoffe
- Robuste, industrielle Ausführung
- Drehbare Positionierung der Kabelverschraubung
- Geringer Wartungsaufwand

TECHNISCHE DATEN

Medium	Flüssig; Gasförmig; Feststoffe
Leistung	50 bis 30.000 Watt
Spannung	12 bis 900 V
Anschlussgewinde	1" bis 2 1/2"
Werkstoffe Anschlussgewinde	Messing; 1.4305; 1.4571
Durchmesser Rohrheizkörper	8,5; 11,5; 16 mm
Werkstoffe Rohrheizkörper	1.4301 (AISI 304); 1.4404 (AISI 316L); 1.4541 (AISI 321); 1.4571 (AISI 316 Ti); 1.4828 (AISI 309); 1.4876 (Incoloy 800) und 2.4858 (Incoloy 825)

Einbaulänge	140 bis 3500mm
Regler (1-polig)	0-85°C; 30-110°C; 60-200°C; 50-300°C; 20-500°C
Regler (3-polig)	0-85°C; 30-110°C; 60-200°C; 50-300°C
Begrenzer (1-polig)	0-150°C; 50-300°C; 20-500°C
Begrenzer (3-polig)	60°C fix; 105°C fix; 235°C fix
Ausführung	ERCT = mit Temperaturregler ERCB = mit Begrenzer ERCTB = mit Regler und Begrenzer

Einschraubheizkörper Typ ERCT/ERCB

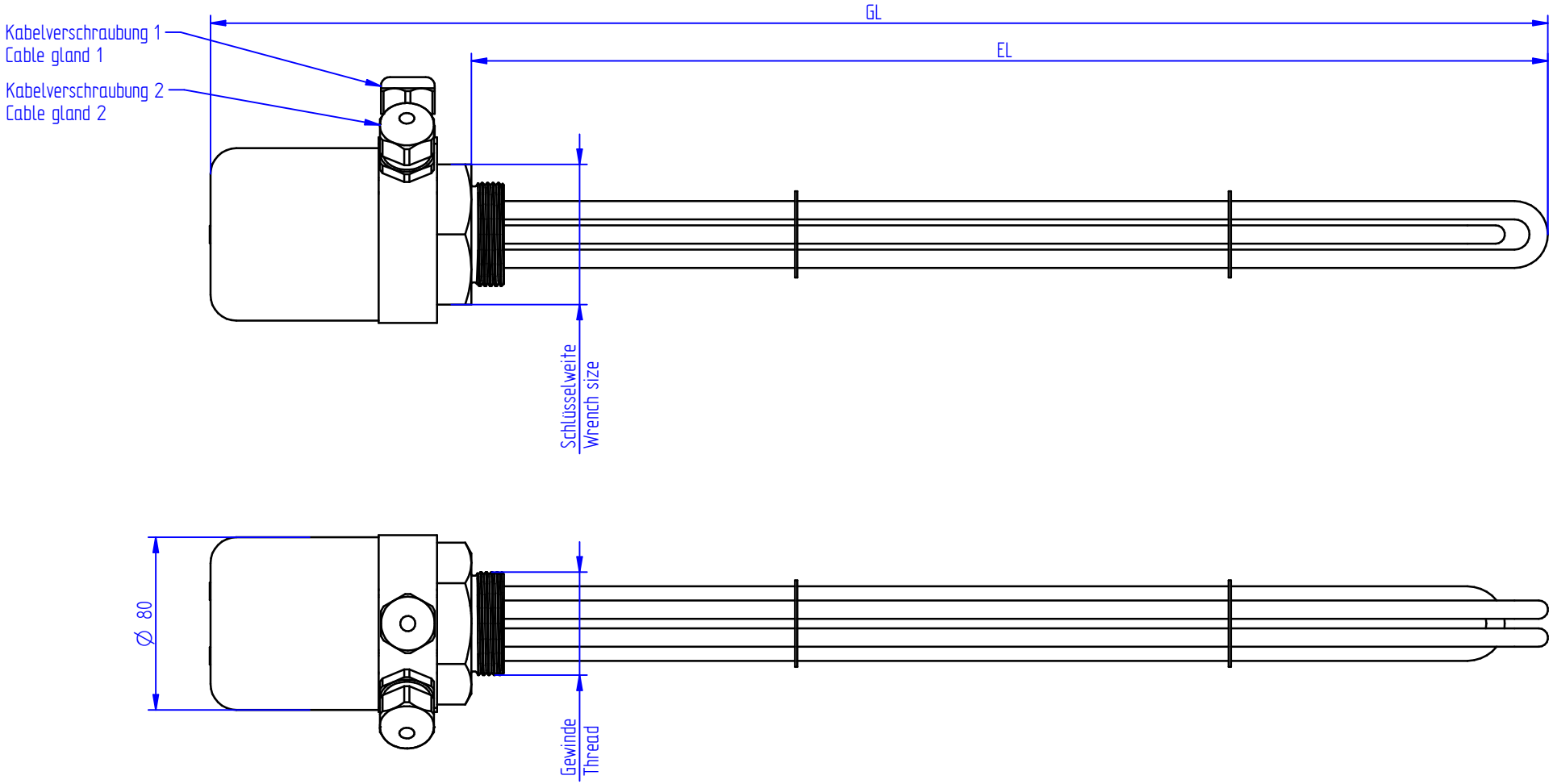

SCHNIEWINDT

Einschraubheizkörper Typ ERCTB

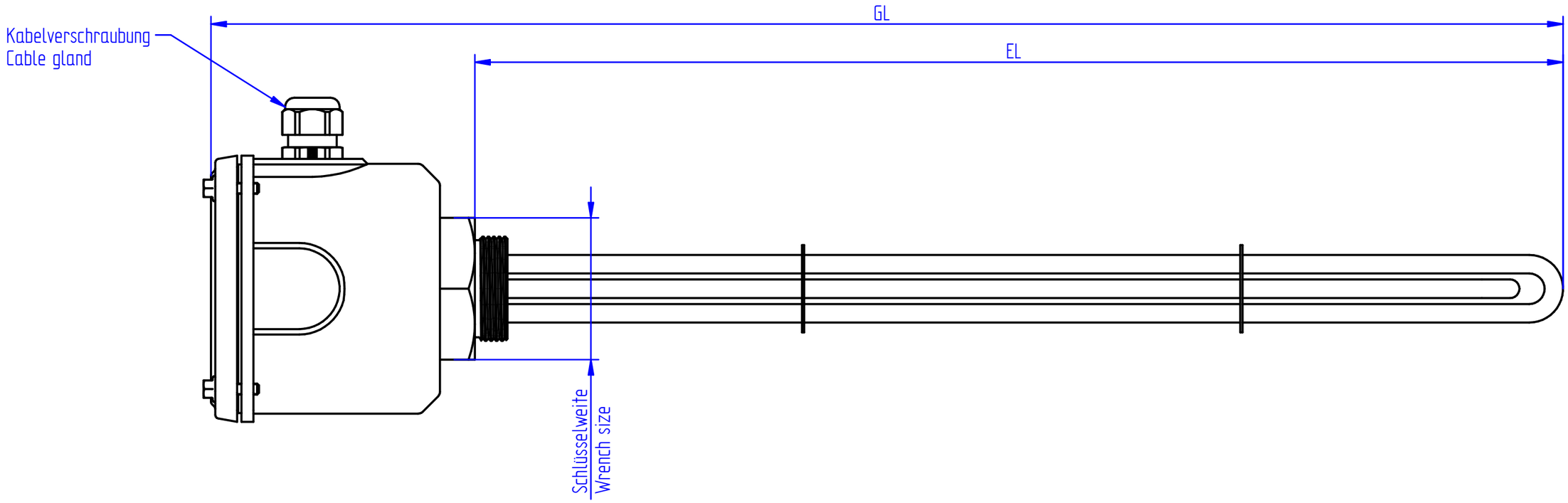

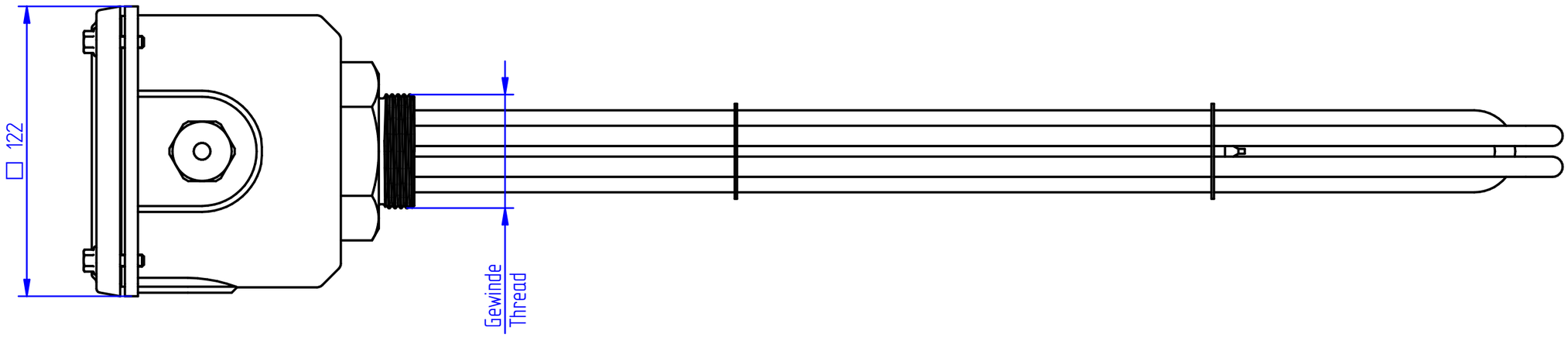

SCHNIEWINDT