# CSN® Ex-Durchlauferhitzer Typ 94 Ex

## BESCHREIBUNG

Unsere CSN® Durchlauferhitzer Industrie (AH) bieten kompakte Lösungen für Leistungen bis zu 30 kW und eignen sich ideal für die Erwärmung von strömenden flüssigen und gasförmigen Medien. Für noch höhere Anforderungen steht unser CSN® Ex-Durchlauferhitzer (AHA) zur Verfügung, der Leistungen von bis zu 55 kW bietet. Beide Modelle ermöglichen effizientes Heizen in explosionsgefährdeten Umgebungen. Die AHA-Baureihe kann alternativ mit integrierter Temperaturüberwachung ausgestattet werden, um zusätzliche Sicherheit zu gewährleisten.

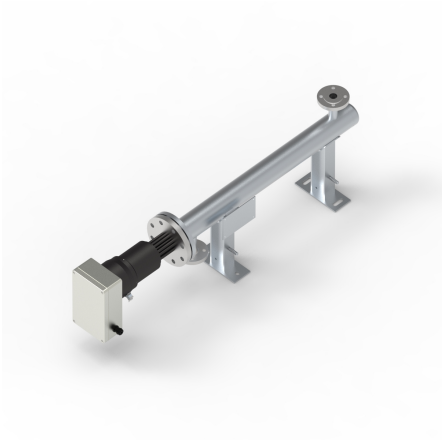

## PRODUKTVORTEILE

- Leistungsstarke und robuste Ausführung
- Heizelemente als Rohrheizkörper und Hochleistungspatronenheizkörper
- Zulassung für Zone 1 und Zone 21
- Zündschutzart Ex det
- Zulassung nach ATEX und IECEx. Weitere Zulassungen (Peso, CCC, EAC) verfügbar

## TECHNISCHE DATEN

| | |
|---|---|
| Zulassung | Zone 1, Zone 21 |
| Zertifizierung | ATEX, IECEx |
| | Optional: Peso, CCC, EAC |
| Temperaturklasse | T1 bis T6 |
| Umgebungstemperaturbereich | Standard -40°C bis +40°C |
| Leistung (kW) | 0,2 bis 30 (AH) |
| | 0,2 bis 55 (AHA) |
| Spannung (V) | bis 1000 |
| Schutzart | IP 66 |
| Medium | Flüssig und gasförmig |
| Prozessdaten | Medium, Druck und Temperatur nach Vorgabe |

| | |
|---|---|
| Gehäuse / Ein- und Austrittsstutzen | Flanschverbindungen und andere |
| Heizelemente | Rohrheizkörper |
| | Hochleistungspatronenheizkörper |
| Werkstoffe Heizelement | 1.4404 (AISI 316L); 1.4541 (AISI 321); 1.4571 (AISI 316 Ti); |
| | 1.4876 (Incoloy 800); 2.4858 (Incoloy 825) |
| Werkstoff Anschlusshaube | Stahl / Aluminium (lackiert/pulverbeschichtet) |
| Einbaulänge Heizelemente (mm) | 300 – 3500 bei Rohrheizkörpern, |
| | bis 6000 bei Hochleistungspatronenheizkörpern |
| Temperaturüberwachung | AH: ohne (Standard); optional: Temperaturregler extern, Temperaturbegrenzer extern, Sensoren extern |
| | AHA: ohne (Standard); optional: Temperaturregler extern, |
| | Temperaturbegrenzer intern/extern, Sensoren intern/extern |
| Ausführung | 94F = für Flüssigkeiten |
| | 94GB = für Gase, Ex-Zone am Heizelement |
| | 94GN = für Gase, keine Ex-Zone am Heizelement |

Individuelle Ausführungen auf Anfrage

Durchlauferhitzer Typ 94EX

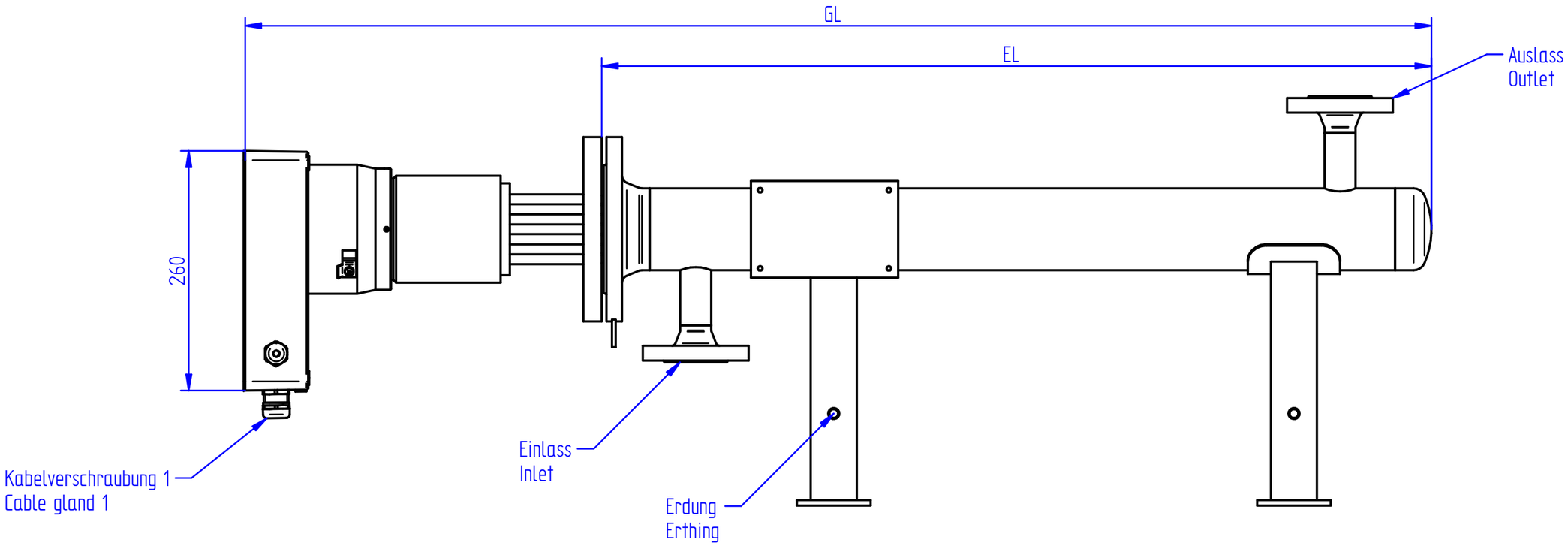


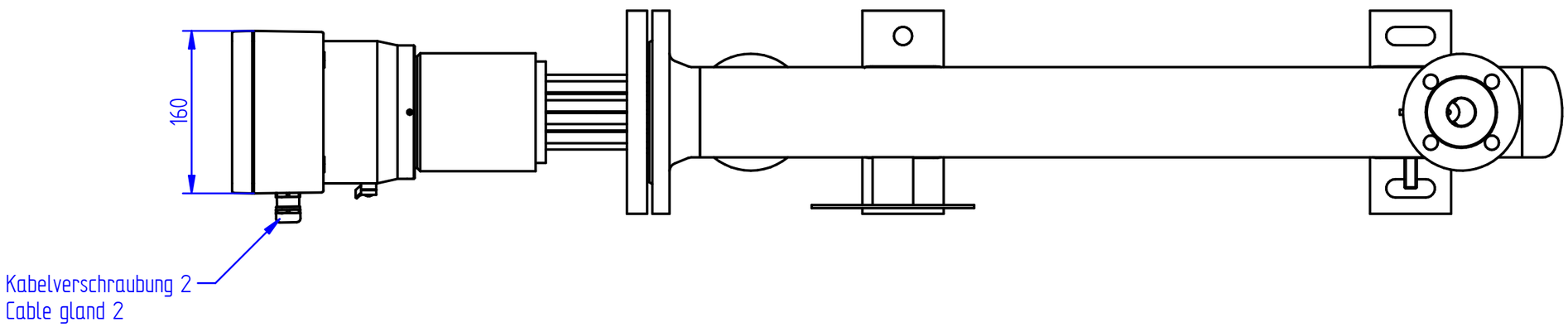


SCHNIEWINDT